Manual do Usuário

GUIA DE MONTAGEM (O tamanho das peças pode variar de acordo com o modelo)

1 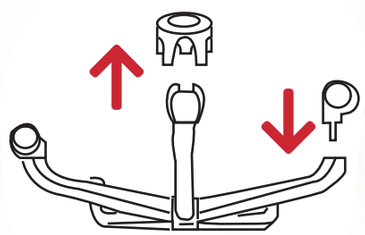	2 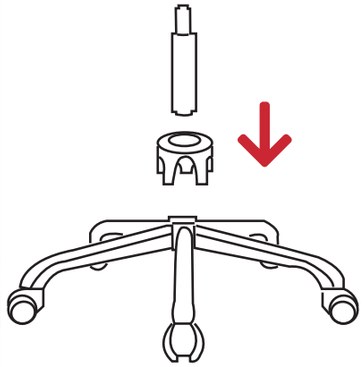	3 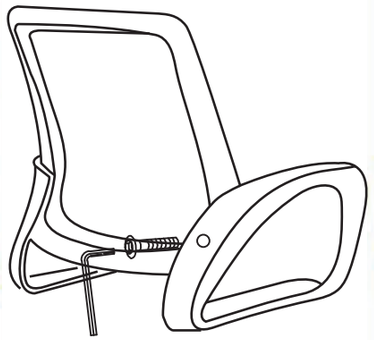
Remova a tampa protetora da base. Posicione os rodízios nas extremidades da base e pressione para fixá-los.	Coloque a tampa protetora na base e insira o pistão a gás dentro da base.	Fixe os apoios de braços no escosto com 4pcs de parafusos (M6*20). *(Não aplique força após apertar os parafusos)*
4 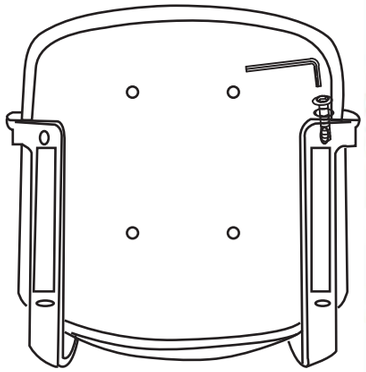	5 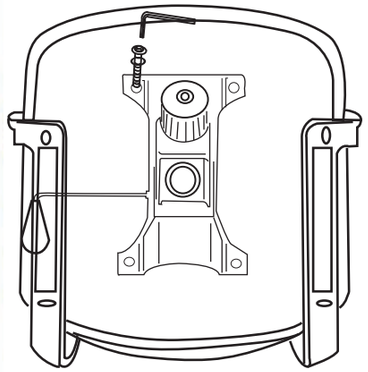	6
Fixe os apoios de braços na base do assento com 4pcs arruelas e 4pcs parafusos (M6*25). *(Apertar parafusos)*	Fixe o mecanismo na parte central inferior do assento com 4pcs arruelas e 4pcs parafusos (M6*20).	Posicione o mecanismo do acento no pistão a gás e pronto, sua cadeira estará montada.

Por favor, fique atento as instruções básicas de segurança.

1. A cadeira consegue suportar o peso de apenas uma pessoa.
2. Por favor, usar o produto em um piso nivelado.
3. Não é aconselhável que crianças menores de 5 anos sentem sozinhas na cadeira.
4. Por favor, nunca sente no apoio de braços.
5. Nunca ficar em pé sobre a cadeira.
6. Não colocar objetos pesados sobre o assento ou utilizá-la como carrinho.
7. Não colocar o dedo dentro do mecanismo.

GUIA DE FUNÇÕES (O tamanho das peças pode variar de acordo com o modelo)

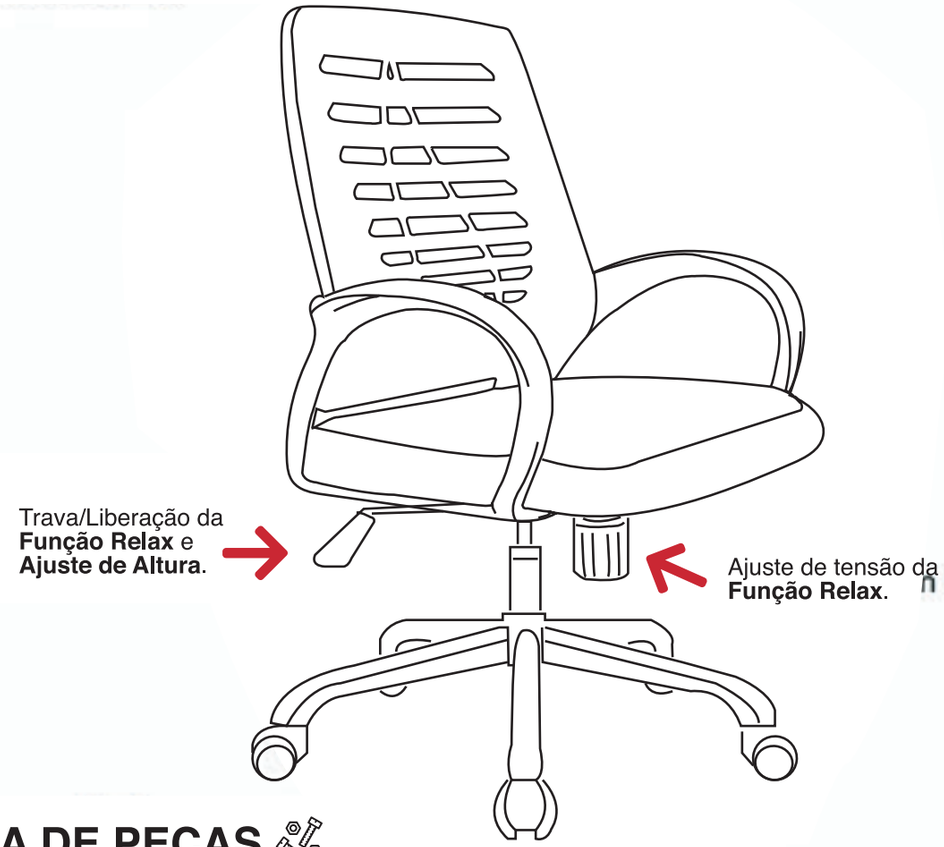

GUIA DE PEÇAS

Rodízios: 5pcs	Base: 1pc	Pistão a gás: 1pc	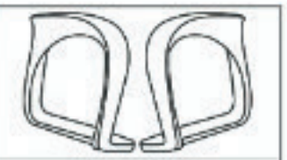 Apoio para Braços: 1par
Assento: 1pc	Encosto: 1pc	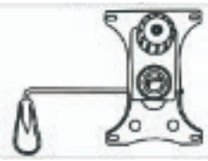 Mecanismo: 1pc	Chave Allen: 1pc
Arruelas: 9pcs	Tampa Protetora: 1pc	Parafusos do Mecanismo / Encosto (M6*20) 4 + 4 + 1pcs	
Parafusos do Apoio de Braço (M6*25): 4 + 1pcs	BEST *você vivendo melhor*	**Para facilitar, classifique as peças e partes antes de iniciar a montagem do produto.**	